- maszyny i urządzenia odlewnicze
- części zamienne do mieszarek
- części zamienne do maszyn formierskich
- części zamienne do oczyszczarek odlewów oraz innych powierzchni metalowych
- przemysłowe filtry powietrza
- śrut techniczny metalowy do czyszczenia powierzchni
- ekspertyzy techniczne
- projektowanie odlewni żeliwa
- maszyny do cięcia śrutu z drutu i blachy
- projekty wstępne i technologiczne
- inne prace z zakresu przemysłu odlewniczego w oparciu o bogate doświadczenie teoretyczne i praktyczne

OCZYSZCZARKI WIRNIKOWE DO BLACH I PROFILI HUTNICZYCH TYPU OWB

Przeznaczenie

Oczyszczarki typu **OWB** są przeznaczone głównie do oczyszczania blach, profili hutniczych i konstrukcji stalowych o wymiarach i masie określonych w charakterystyce technicznej.

Budowa

Oczyszczarka jest zbudowana z zespołów. Główne zespoły oczyszczarki:

a. Komora robocza.
b. Komora wyjściowa.
c. Elewator.
d. Separator.
e. Zespół szczotki.
f. Zespół zdmuchiwacza.
g. Zespół przenośników.
h. Zespół wirników rzutowych.
i. Wyposażenie pneumatyczne.
j. Wyposażenie elektryczne.

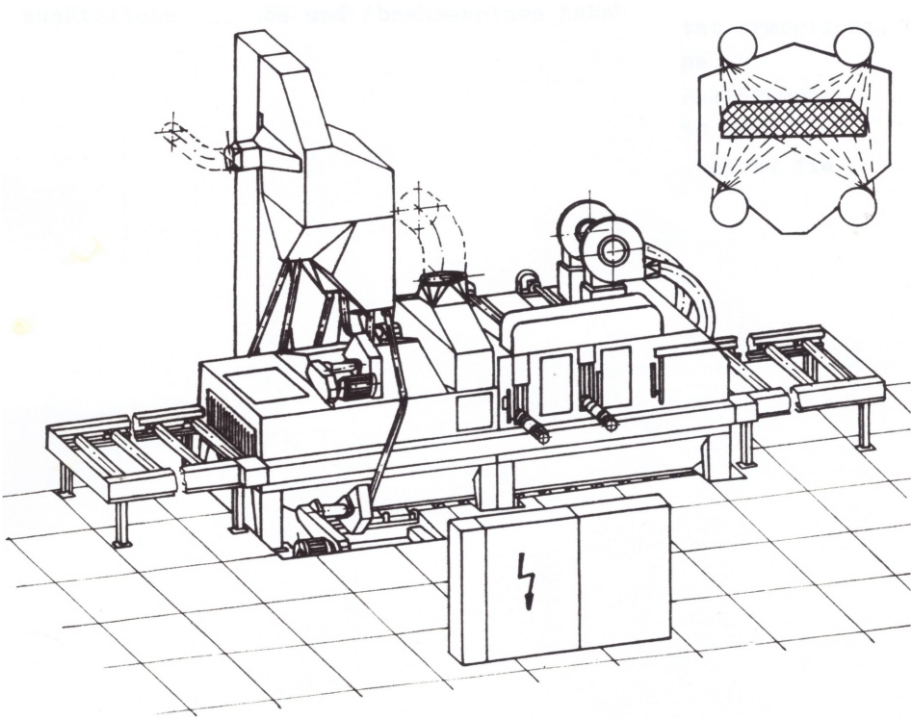

CASTECH
ul. F. Rzeźniczaka 27
65-119 Zielona Góra
tel. +48 503 144 647
info@castech.pl

NIP: 925-153-99-71
Regon: 080168266
Nr konta:
26 1050 1911 1000 0091 0928 2880

Zasada działania

Przedmioty do oczyszczania są transportowane przez oczyszczarkę przenośnikiem rolkowym. Oczyszczanie odbywa się w komorze roboczej w wyniku działania strug śrutu wyrzucanego przez wirniki rzutowe. Wyrzut śrutu przez wirniki rzutowe następuje wówczas, gdy w strefie działania strug śrutu znajduje się przedmiot oczyszczany.

Oczyszczony w komorze roboczej przedmiot przemieszczony zostaje do komory wyjściowej, gdzie szczotka obrotowa usuwa zalegający na nim śrut. Pozostałości nie usuniętego przez szczotkę śrutu oraz pył zalegający na przedmiocie usuwane są przy pomocy zdmuchiwacza.

Tak oczyszczony przedmiot transportowany jest przenośnikiem rolkowym na zewnątrz oczyszczarki.

Śrut z zanieczyszczeniami opada zsypem na przenośnik taśmowy, który transportuje go do stopy elewatora. Elewator transportuje mieszaninę śrutu z zanieczyszczeniami do separatora. W separatorze następuje oddzielenie śrutu użytecznego od zanieczyszczeń i skierowanie go do wirników rzutowych, a zanieczyszczeń do pojemnika na odpady. Wydzielona w separatorze warstwa pośrednia, będąca mieszaniną drobnego śrutu i niewielkiej ilości zanieczyszczeń kierowana jest ponownie do obiegu.

Zużyty w procesie oczyszczania śrut jest samoczynnie uzupełniany z uzupełniacza śrutu.

Śrut znajduje się w obiegu zamkniętym i jest wielokrotnie używany w czasie cyklu czyszczenia.

Oczyszczarka może współpracować z rolkowym przenośnikiem podającym i przenośnikiem odbierającym tworząc linię oczyszczania.

Charakterystyka techniczna

		OWB-300	OWB-1250	OWB-2000
Maksymalne wymiary oczyszczanych przedmiotów (szerokość x długość x wysokość)	mm	300x2000x200	1250x4500x200	2000x1200x500
Minimalne wymiary oczyszczanych przedmiotów (długość x wysokość)	mm		1500 x 5	2000 x 5
Prędkość transportu przedmiotów na przenośniku	m / min.	0,5 – 5,0	0,5 – 1,0	1,0 - 4, 0
Ilość wirników rzutowych	szt.	4	4	4
Wydajność jednego wirnika rzutowego	kg / min.	150	100	350
Granulacja czyściwa	mm	0,5 – 1,0	0,5 – 2,5	0,5 - 2,5
Wymagane ciśnienie sprężonego powietrza	MPa	0,5 – 0,5	0,4 – 0,6	0,4 - 0,6
Maksymalne zapotrzebowanie sprężonego powietrza	m^3 / h	0,3	0,1	0, 5
Wymagana ilość odciąganego powietrza	m^3 / s	3,0	4,63	7,8
Wymagane podciśnienie na króćcach przyłączeniowych	Pa	550	550	550
Moc zainstalowana	kW	57,2	53	132
Zalecany rodzaj czyściwa		śrut stalowy cięty lub śrut staliwny lany		

OCZYSZCZARKI WIRNIKOWE DO BLACH I PROFILI HUTNICZYCH TYPU OWB

CASTECH
ul. F. Rzeźniczaka 27
65-119 Zielona Góra
tel. +48 503 144 647
info@castech.pl

www.castech.pl

NIP: 925-153-99-71
Regon: 080168266
Nr konta:
26 1050 1911 1000 0091 0928 2880

Uwaga:

Długość czyszczonych przedmiotów jest nie ograniczona. Czyszczenie przedmiotów o małych gabarytach powinno odbywać się na specjalnych paletach.

Firma **CASTECH** oferuje części zamienne do oczyszczarek do blach i profili hutniczych, takich jak:

- wykładziny ochronne w komorach roboczych;
- koła łańcuchowe do mechanizmów napędowych;
- tuleje ślizgowe,
- wały napędowe;
- kurtyny gumowe;
- rolki transportowe;
- wirniki rzutowe;
- inne nie wymienione.

Oferowane części są przeznaczone do oczyszczarek typu:

- OWB-300;
- OWB-1250;
- LOWB-1250 Linia oczyszczania;
- OWB-2000.

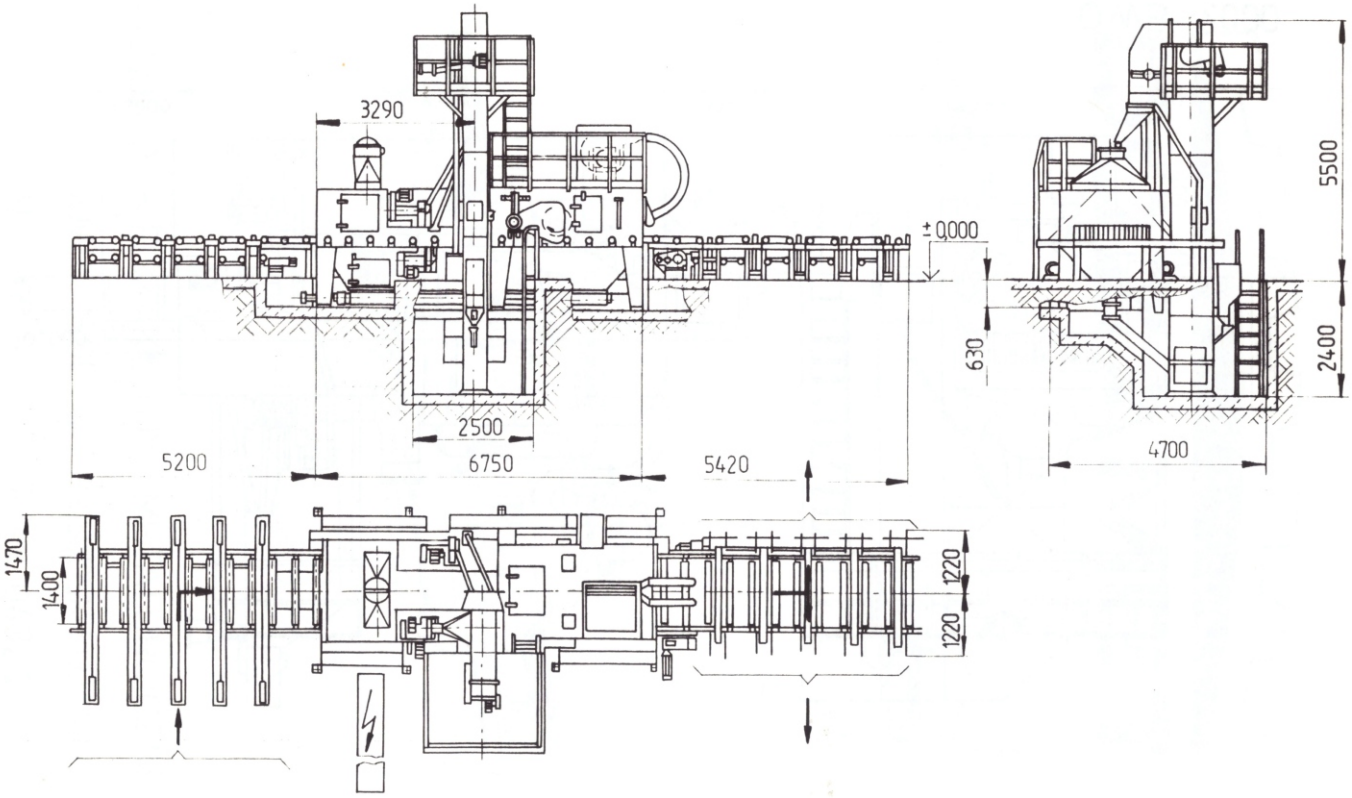

Rys. nr 1. Linia oczyszczania LOWB-1250, na bazie oczyszczarki do blach i profili hutniczych typu OWB-1250.

CASTECH
ul. F. Rzeźniczaka 27
65-119 Zielona Góra
tel. +48 503 144 647
info@castech.pl

www.castech.pl

NIP: 925-153-99-71
Regon: 080168266
Nr konta:
26 1050 1911 1000 0091 0928 2880

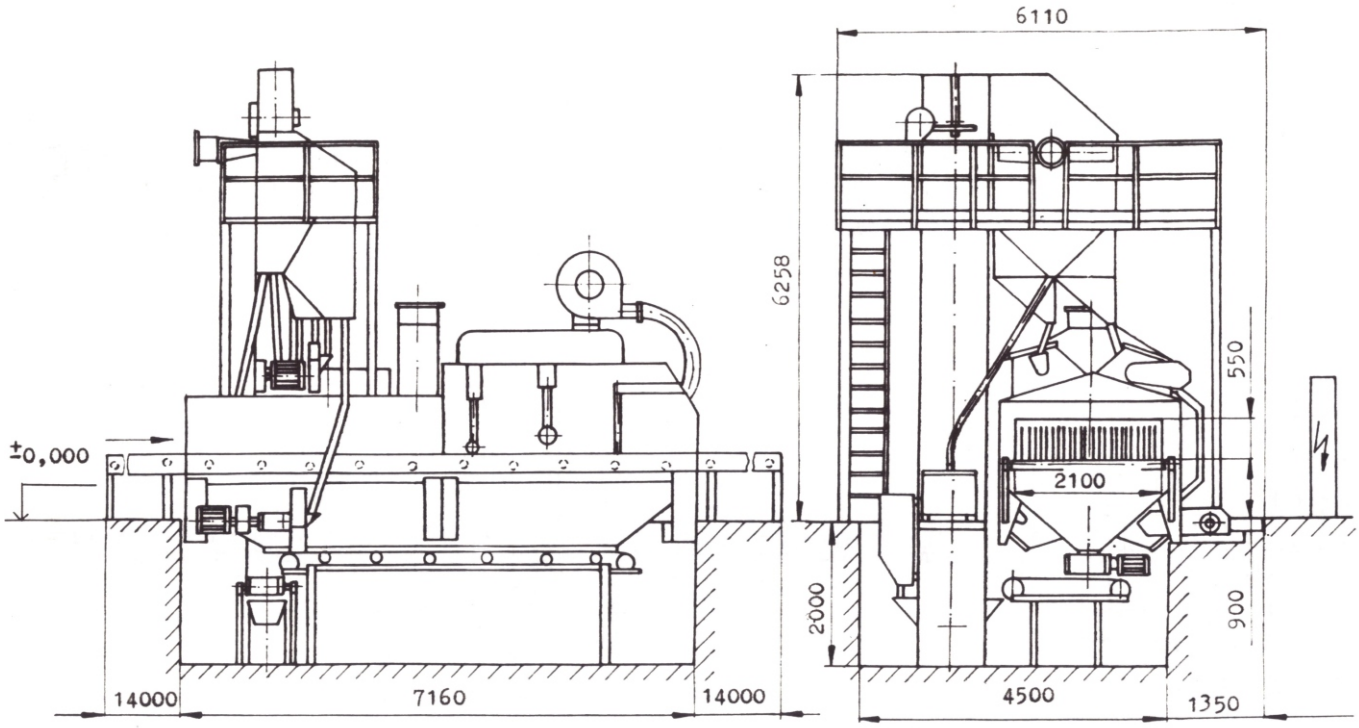

Rys. nr 2. Oczyszczarka do blach i profili hutniczych typu OWB-2000.

OCZYSZCZARKI WIRNIKOWE DO BLACH I PROFILI HUTNICZYCH TYPU OWB

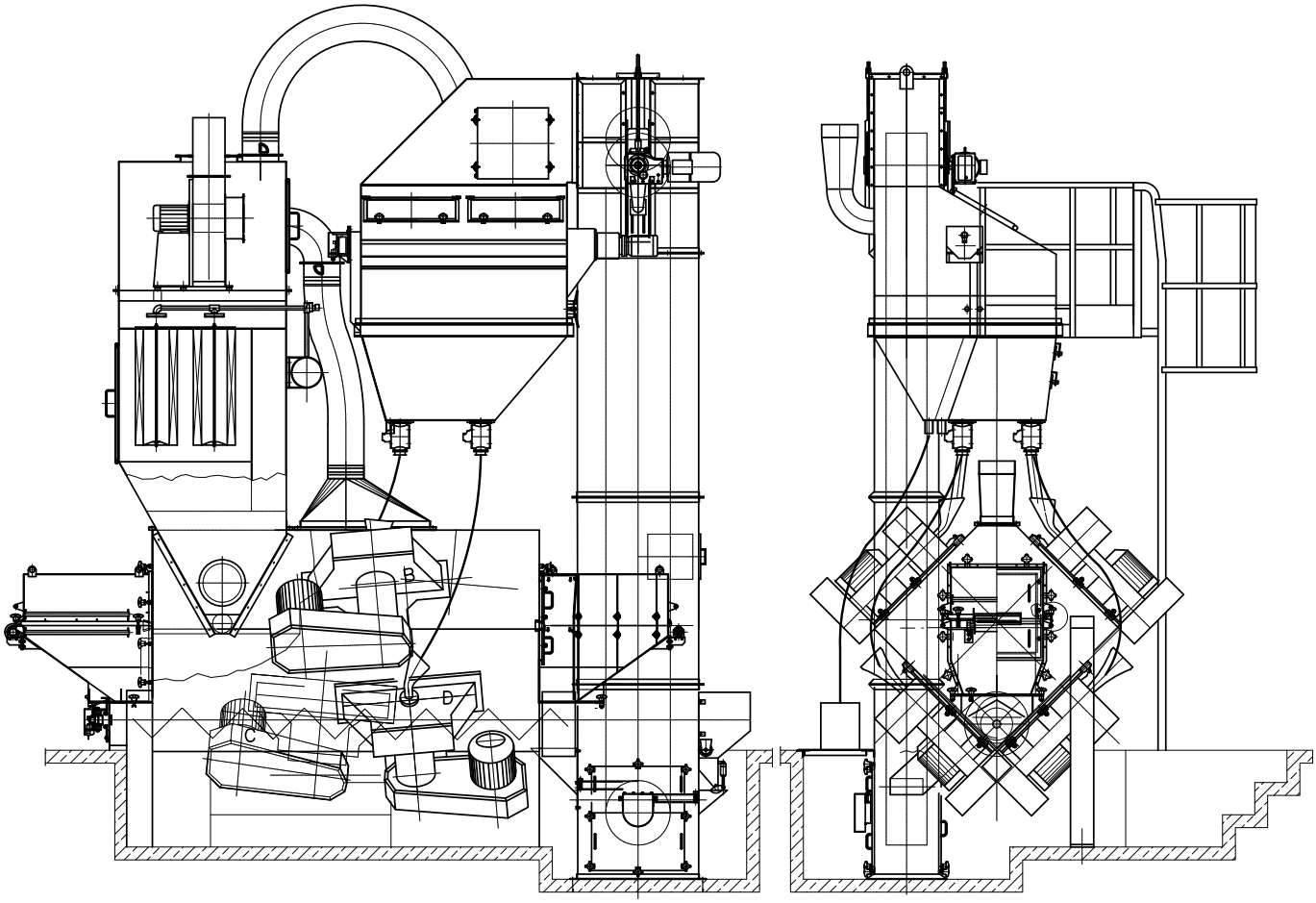

Rys. nr 3. Oczyszczarka do blach i profili hutniczych typu OWB-300.

OCZYSZCZARKI WIRNIKOWE DO BLACH I PROFILI HUTNICZYCH TYPU OWB

CASTECH
ul. F. Rzeźniczaka 27
65-119 Zielona Góra
tel. +48 503 144 647
info@castech.pl

www.castech.pl

NIP: 925-153-99-71
Regon: 080168266
Nr konta:
26 1050 1911 1000 0091 0928 2880