- maszyny i urządzenia odlewnicze
- części zamienne do mieszarek
- części zamienne do maszyn formierskich
- części zamienne do oczyszczarek odlewów oraz innych powierzchni metalowych
- przemysłowe filtry powietrza
- śrut techniczny metalowy do czyszczenia powierzchni
- ekspertyzy techniczne
- projektowanie odlewni żeliwa
- maszyny do cięcia śrutu z drutu i blachy
- projekty wstępne i technologiczne
- inne prace z zakresu przemysłu odlewniczego w oparciu o bogate doświadczenie teoretyczne i praktyczne

OCZYSZCZARKI WIRNIKOWE TUNELOWO-PRZELOTOWE OWTP-300W

Przeznaczenie

Oczyszczarka **OWTP-300W** jest przeznaczona do oczyszczania przedmiotów odlanych z żeliwa, staliwa, metali nieżelaznych, jak również odkuwek, wyprasek oraz innych metalowych przedmiotów. Maksymalne wymiary gabarytowe czyszczonych przedmiotów powinny się mieścić w Ø1200 mm i wysokości 2000 mm. Maksymalna masa jednostkowa do 300 kg. Przedmioty o maksymalnych wymiarach należy zawieszać w odstępach podwójnej podziałki wieszaków kolejki zawieszkowej.

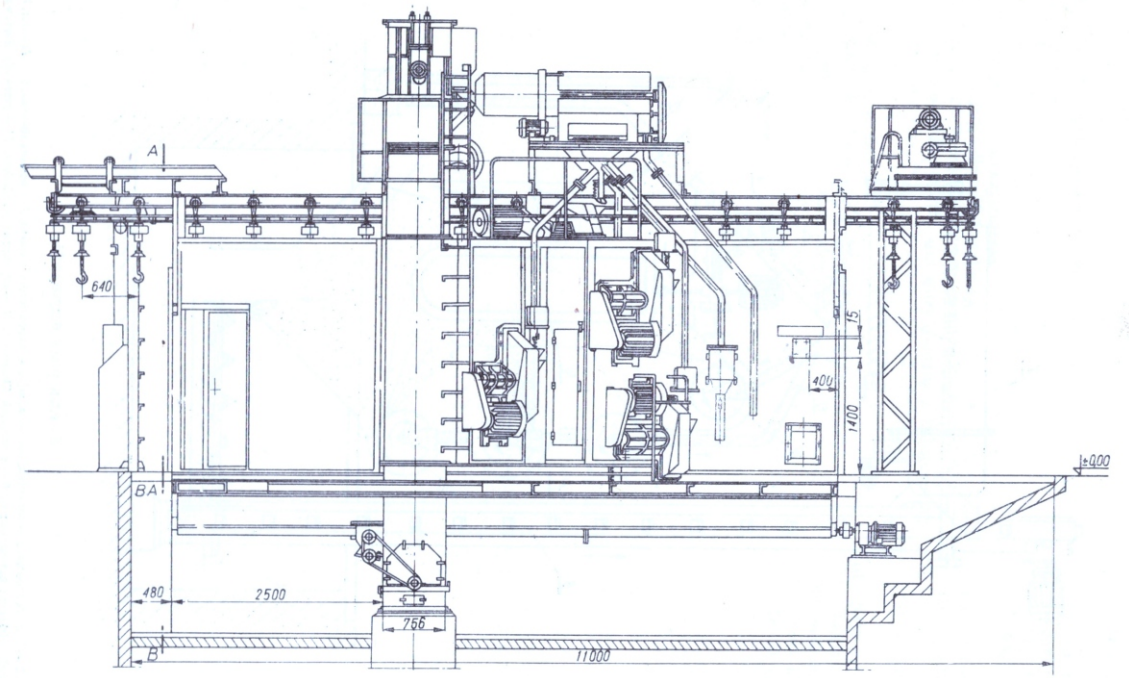

Rys. nr 1. Oczyszczarka wirnikowa ciągłego działania OWTP-300W. Widok z boku.

Do niniejszej oczyszczarki firma **CASTECH** oferuje części technologicznego zużycia, części zamienne oraz wszelką pomoc techniczną.

CASTECH
ul. F. Rzeźniczaka 27
65-119 Zielona Góra
tel. +48 503 144 647
info@castech.pl

www.castech.pl

NIP: 925-153-99-71
Regon: 080168266
Nr konta:
26 1050 1911 1000 0091 0928 2880

Charakterystyka techniczna

1. Wymiary gabarytowe czyszczonych przedmiotów	- Ø1200 x 2000 mm
2. Prześwit komory roboczej i przedsionków	- 1400 x 2400 mm
3. Dopuszczalne obciążenie jednego wieszaka	- 500 kg
4. Ilość wieszaków kolejki podwieszonej	- 54 szt.
5. Podziałka wieszaków	- 640 mm
6. Prędkość liniowa kolejki podwieszonej	- 0.28 – 2 m/s
7. Moc silnika napędu kolejki podwieszonej	- 4 kW
8. Ilość wirników rzutowych	- 4 szt.
9. Wydajność wirnika rzutowego	- 150 kg/min.
10. Moc silnika napędu wirnika rzutowego	- 11 kW
11. Rodzaj czyściwa: śrut metalowy o granulacji	- 0.6 - 2.5 mm
12. Ilość czyściwa w obiegu	- 1000 kg
13. Moc podajnika ślimakowego wzdłużnego	- 3 kW
14. Całkowita moc zainstalowana	- 50.2 kW
15. Wymagana wydajność urządzenia odpylającego	- 24000 m^3/h
16. Wymagane podciśnienie na króćcu przyłączeniowym	- 550 Pa
17. Głębokość fundamentu	- 2000 mm
18. Wymiary gabarytowe oczyszczarki	- 16200x4630x5850 mm

Budowa

Oczyszczarka **OWTP-300W** składa się z szeregu zespołów, których działanie zapewnia uzyskanie właściwego efektu czyszczenia. Do najważniejszych zespołów należą.

1. Komora zbiorcza.
2. Komora robocza.
3. Komora przednia i komora wyjściowa.
4. Elewator.
5. Sito obrotowe z podajnikiem.
6. Napęd obrotu wieszaków.
7. Zespół wirników rzutowych.
8. Kolejka podwieszona z wieszakami i stacją napinającą.
9. Wyposażenie elektryczne.

Zasada działania

Zawieszone na wieszakach kolejki podwieszonej przedmioty przeznaczone do czyszczenia są przesuwane wzdłuż komór z regulowaną prędkością. W komorze roboczej, w strefie działania wirników rzutowych, wieszak otrzymuje ruch obrotowy, dzięki czemu następuje dokładne oczyszczenie wszystkich powierzchni przedmiotu. Ciągła praca oczyszczarki, szeroki zakres prędkości liniowej wieszaków kolejki podwieszonej oraz intensywne i kierowane strugi śrutu z wirników rzutowych gwarantują dobre oczyszczenie powierzchni przedmiotów.

Trasa i długość kolejki podwieszonej może być ustalona według potrzeb użytkownika.

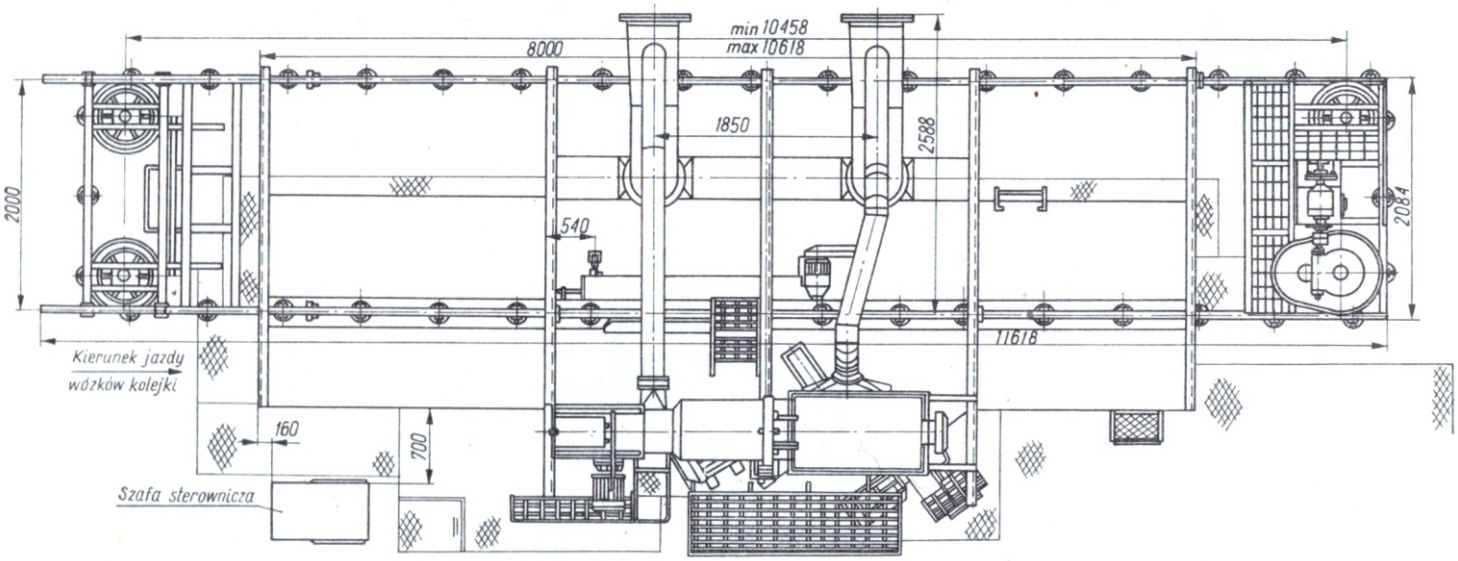

Rys. nr 2. OWTP-300W. Widok z góry.

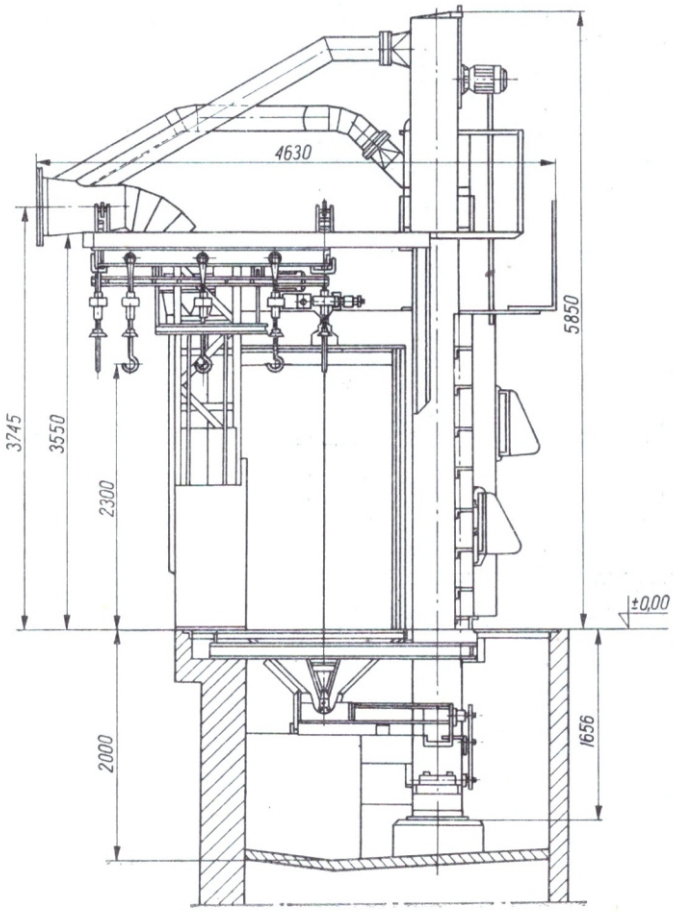

Rys. nr 3. OWTP-300W. Widok z przodu.

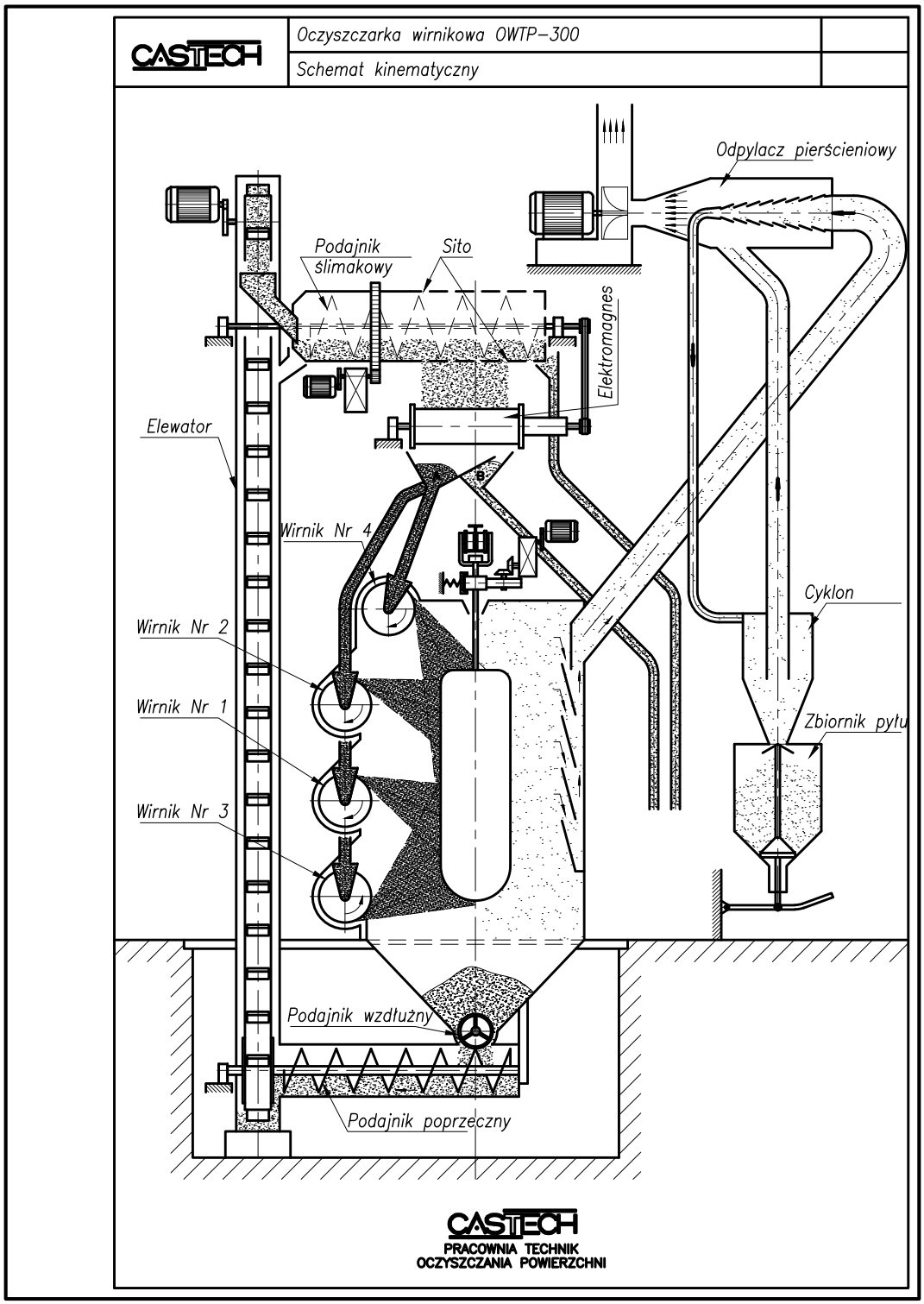

Rys. nr 4. Schemat ideowy pracy oczyszczarki OWTP-300W.