- maszyny i urządzenia odlewnicze
- części zamienne do mieszarek
- części zamienne do maszyn formierskich
- części zamienne do oczyszczarek odlewów oraz innych powierzchni metalowych
- przemysłowe filtry powietrza
- śrut techniczny metalowy do czyszczenia powierzchni
- ekspertyzy techniczne
- projektowanie odlewni żeliwa
- maszyny do cięcia śrutu z drutu i blachy
- projekty wstępne i technologiczne
- inne prace z zakresu przemysłu odlewniczego w oparciu o bogate doświadczenie teoretyczne i praktyczne

MIESZARKI KRĄŻNIKOWE TYPU MKW

Przeznaczenie

Mieszarki krążnikowe z wyciągiem załadowczym służą do sporządzania mas formierskich i rdzeniowych, ze składników świeżych i zwrotnych, naturalnych i syntetycznych. **CASTECH** oferuje mieszarki krążnikowe ze skośnym wyciągiem załadowczym oraz z prostym wyciągiem załadowczym. Mieszarki typu **MKW** są przeznaczone do pracy w zmechanizowanych i zautomatyzowanych stacjach przerobu mas, w warunkach temperatur dodatnich.
W procesie mieszania następują intensywne procesy przerzucania masy, jej ugniatania i rozcierania, przez co mieszarki krążnikowe doskonale nadają się do sporządzania masy formierskiej dla różnych technik formowania. Dozowniki ślimakowe transportują do mieszarki odmierzone porcje składników sypkich masy formierskiej, które wraz z wprowadzoną za pomocą wyciągów załadowczych masą zwrotną, podlegają procesowi intensywnego mieszania. Proces mieszania odbywa się za pomocą obracającego się wewnątrz misy mieszarki zespołu mieszającego, złożonego z lemieszy i krążników. Wyładowanie gotowej masy formierskiej odbywa się po otwarciu klapy wyładowczej znajdującej się w dnie mieszarki. Mieszarki krążnikowe z wyciągiem załadowczym są przystosowane do pracy sterowanej ręcznie. Wynika to z ręcznej obsługi wyciągu załadowczego, który znacznie ułatwia załadowanie mieszarki.

Budowa

W skład mieszarki krążnikowej z wyciągiem załadowczym typu **MKW** wchodzi następujące wyposażenie: o wyciąg załadowczy masy zwrotnej i piasku świeżego
- dwa dozowniki ślimakowe dodatków sypkich
- blok elektropneumatycznych zaworów sterujących
- instalacja sprężonego powietrza
- dozownik wody
- komplet wyposażenia elektrycznego
- spulchniarka masy.

Mieszarki są wyposażone w krążniki pełne lub ażurowe. Krążniki pełne zaleca się do mieszania mas ze składników naturalnych i syntetycznych. Krążniki ażurowe stosowane są tylko do mieszania mas ze składników syntetycznych. W zależności od usytuowania otworu wysypowego w stosunku do silnika głównego, mieszarka może być wykonana w wersji A lub B. Wersje oznaczone są na rysunkach. W zależności od wymagań klienta mieszarka może być wykonana na żądane warunki prądowej klimatyczne (np. tropikalne), z uwzględnieniem zabezpieczenia na transport morski. Wyposażenie, warunki prądowe klimatyczne oraz wersja wykonania mieszarki powinny być określone w zamówieniu przez klienta. Brak tego określenia w zamówieniu powoduje dostawę mieszarki z pełnym wyposażeniem, w wersji A, na warunki prądowe 220 / 380V i 50 Hz.

CASTECH
ul. F. Rzeźniczaka 27
65-119 Zielona Góra
tel. +48 503 144 647
info@castech.pl

NIP: 925-153-99-71
Regon: 080168266
Nr konta:
26 1050 1911 1000 0091 0928 2880

CHARAKTERYSTYKA TECHNICZNA						
			MKW - 030	**MKW -75**	**MKW - 120**	**AG - 015A**
Jednorazowe załadowanie		kg	400	800	1400	200
Wydajność przy cyklu równym:	- 120 sek. - 180 sek. - 240 sek.	t/h t/h t/h	12 8 6	24 16 -	- 36 -	6 4,5 3
Czas wyładowania		s	30	30	20	30
Liczba otworów wyładowczych		szt.	1	1	1	1
Ciśnienie robocze sprężonego powietrza		MPa	0,5-0,6	0,5-0,6	0,5-0,6	0,5-0,6
Zapotrzebowanie sprężonego powietrza na 8 h pracy		m^3	12	16	18	
Całkowita moc zainstalowana		kW	26,1	29,6	44,1	13,7

- wydajność mieszarek podano dla sporządzania mas formierskich z masy zwrotnej odświeżanej piaskiem kwarcowym, bentonitem, pyłem węglowym i wodą.
- dwuminutowy cykl mieszania zaleca się stosować dla mas o wytrzymałości 0,12 MPa. Cykl trzyminutowy dla mas o wytrzymałości powyżej 0,12 MPa.
- do mieszarek oferujemy urządzenia odpylające.

MIESZARKI KRĄŻNIKOWE TYPU MKW

Mieszarka krążnikowa typu **MKW-030**

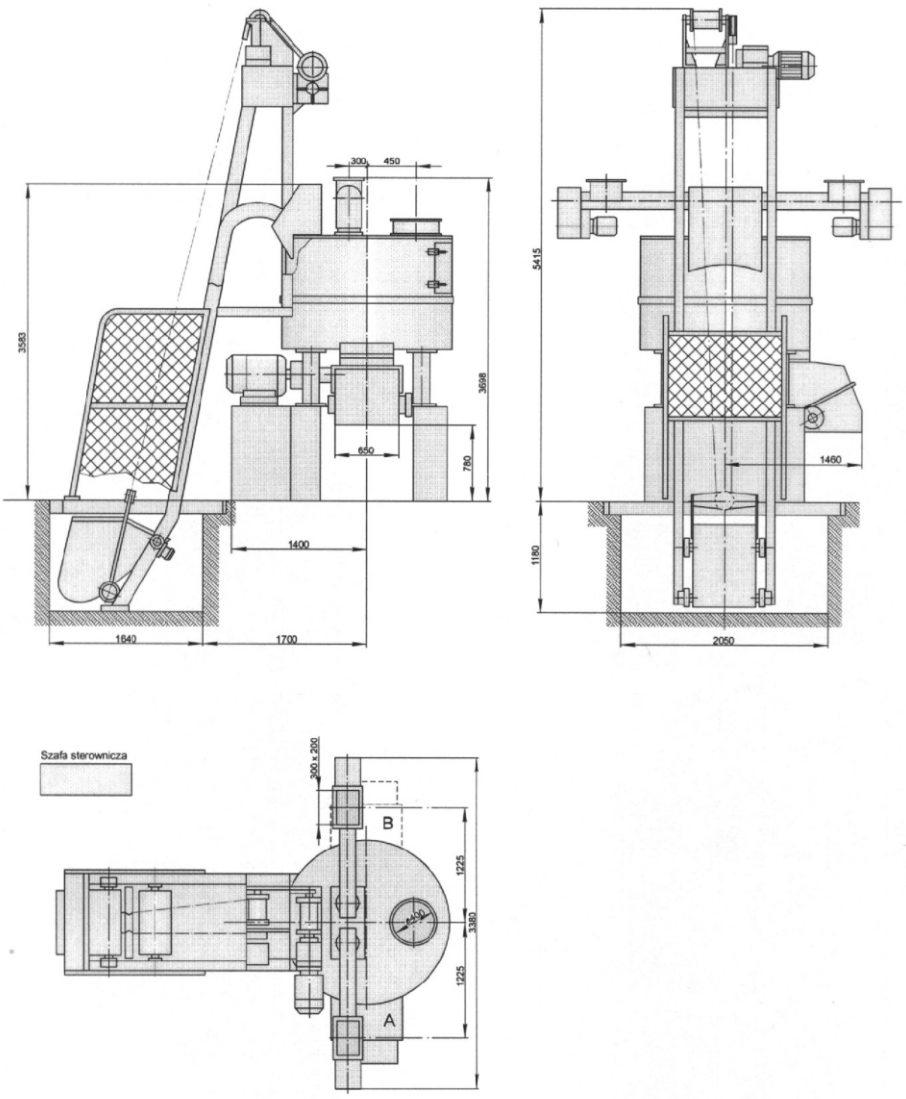

MIESZARKI KRĄŻNIKOWE TYPU MKW

CASTECH
ul. F. Rzeźniczaka 27
65-119 Zielona Góra
tel. +48 503 144 647
info@castech.pl

NIP: 925-153-99-71
Regon: 080168266
Nr konta:
26 1050 1911 1000 0091 0928 2880

Mieszarka krążnikowa typu **MKW-75**

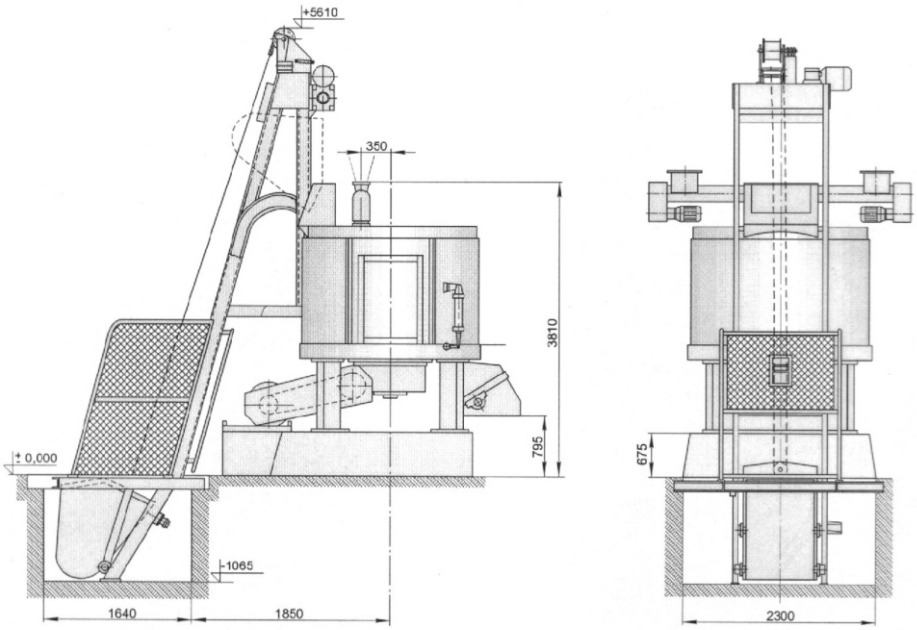

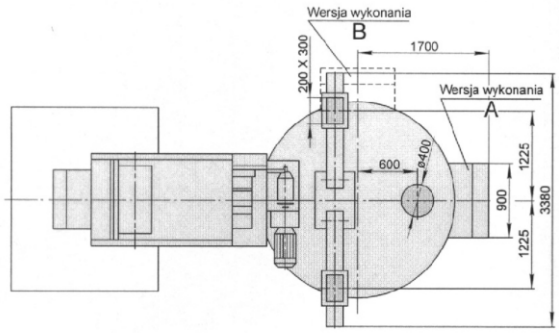

MIESZARKI KRĄŻNIKOWE TYPU MKW

CASTECH
ul. F. Rzeźniczaka 27
65-119 Zielona Góra
tel. +48 503 144 647
info@castech.pl

NIP: 925-153-99-71
Regon: 080168266
Nr konta:
26 1050 1911 1000 0091 0928 2880

Mieszarka krążnikowa typu **MKW-120**

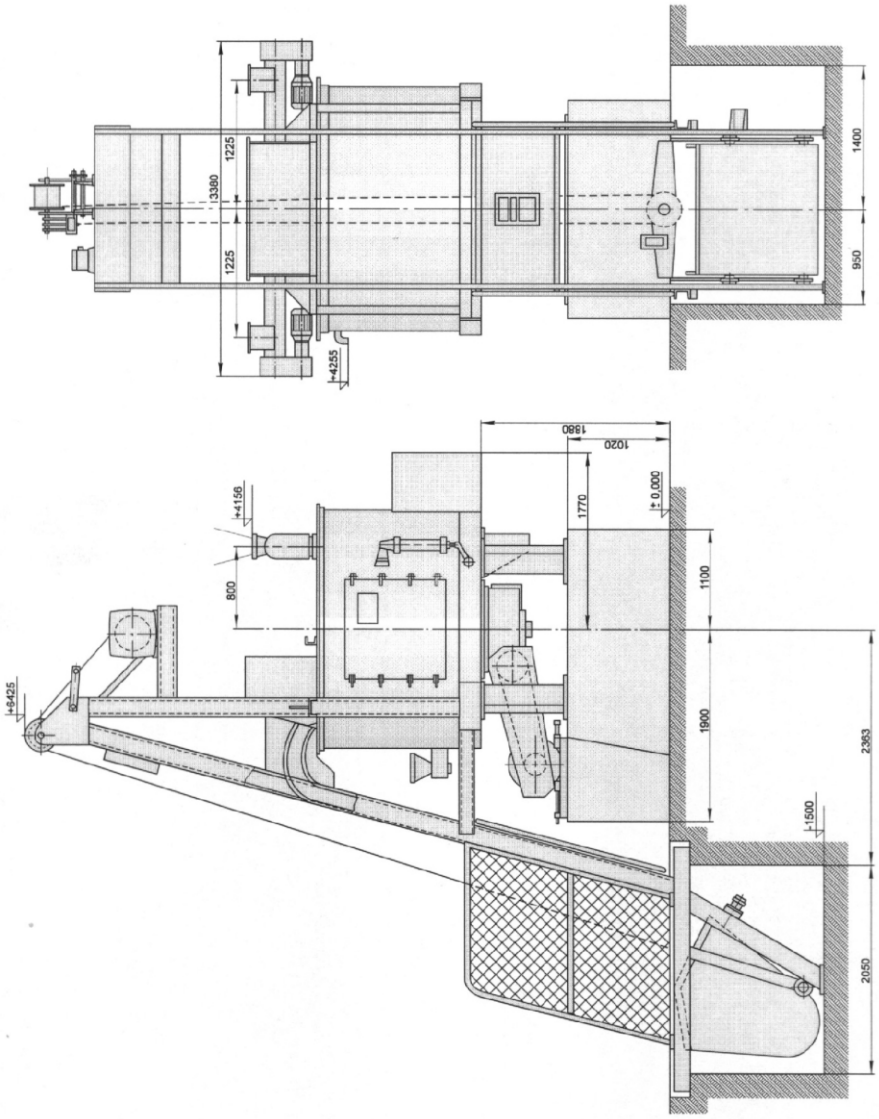

MIESZARKI KRĄŻNIKOWE TYPU MKW

CASTECH
ul. F. Rzeźniczaka 27
65-119 Zielona Góra
tel. +48 503 144 647
info@castech.pl

www.castech.pl

NIP: 925-153-99-71
Regon: 080168266
Nr konta:
26 1050 1911 1000 0091 0928 2880