- maszyny i urządzenia odlewnicze
- części zamienne do mieszarek
- części zamienne do maszyn formierskich
- części zamienne do oczyszczarek odlewów oraz innych powierzchni metalowych
- przemysłowe filtry powietrza
- śrut techniczny metalowy do czyszczenia powierzchni
- ekspertyzy techniczne
- projektowanie odlewni żeliwa
- maszyny do cięcia śrutu z drutu i blachy
- projekty wstępne i technologiczne
- inne prace z zakresu przemysłu odlewniczego w oparciu o bogate doświadczenie teoretyczne i praktyczne

MIESZARKA TURBINOWA MTP-1000

Przeznaczenie

Mieszarki turbinowe z pochyloną misą służą do sporządzania w krótkim czasie jednorodnych mieszanek. Mają zastosowanie szczególnie w przemyśle odlewniczym do sporządzania syntetycznych mas formierskich.
Mieszarki turbinowe z ruchomą misą, dzięki procesowi mieszania dynamicznego, są najbardziej efektywne i ekonomiczne ze wszystkich dotychczas stosowanych mieszarek.
Wymiana wyeksploatowanych mieszarek starego typu na nowoczesne mieszarki turbinowe **MTP** wraz z wyposażeniem w istniejących stacjach przerobu mas jest ekonomicznie bardzo opłacalne i technologicznie uzasadnione ze względu na wysoką jakość uzyskanej masy formierskiej.

Budowa i zasada działania

Mieszarka turbinowa **MTP** należy do nowej generacji maszyn odlewniczych służących do sporządzania syntetycznych mas formierskich. Zjawisko dynamicznego przemieszczania cząstek masy, dzięki zastosowaniu szybkoobrotowego wirnika intensyfikuje proces ujednolicenia składu masy i rozprowadzenia spoiwa na powierzchni ziaren.
W mieszarce turbinowej **MTP** szybkie zmiany ruchu poszczególnych cząstek składowych mieszarki wymuszane są przez trzy elementy robocze:

- pochyloną ruchomą misę,
- szybkoobrotową turbinę,
- lemiesz wygarniający.

CASTECH
ul. F. Rzeźniczaka 27
65-119 Zielona Góra
tel. +48 503 144 647
info@castech.pl

NIP: 925-153-99-71
Regon: 080168266
Nr konta:
26 1050 1911 1000 0091 0928 2880

CHARAKTERYSTYKA TECHNICZNA

TYP	MTP-1000
Jednorazowe załadowanie	820 dm^3 max 1000 kg
Czas cyklu - regulowany	1 ÷ 60 min.
Ilość turbin	1 szt.
Moc zainstalowana	73 kW
Ciśnienie sprężonego powietrza	0,5 ÷ 0,6 MPa
Ciśnienie wody	0,2 ÷ 0,3 MPa

Zalety mieszarek turbinowych

- trwała, mocna konstrukcja,
- wysoka jakość sporządzonej masy formierskiej charakteryzująca się:
- bardzo dobrym napowietrzeniem i spulchnieniem,
- bardzo dobrym równomiernym rozprowadzeniem w całej objętości wszystkich dodatków,
- wysoką przepuszczalnością,
- bezobsługowa praca, którą kontroluje i rejestruje komputer,
- przyjazna obsługa, a w szczególności dobrym dostępem do mechanizmów mieszarki,
- automatyczne centralne smarowanie,
- mała ilość części technologicznego zużycia,
- łatwo wymienialne, o niewielkich rozmiarach, części technologicznego zużycia,
- bardzo duża trwałość elementów roboczych,
- niski koszt eksploatacji mieszarek MTP,
- niska awaryjność i wysoka niezawodność działania,
- łożyskowaniem wszystkich ruchomych części poza przestrzenią mieszania masy formierskiej,
- zastosowanie zespołów napędowych wysokiej jakości,
- wysoka hermetyczność procesu mieszania.

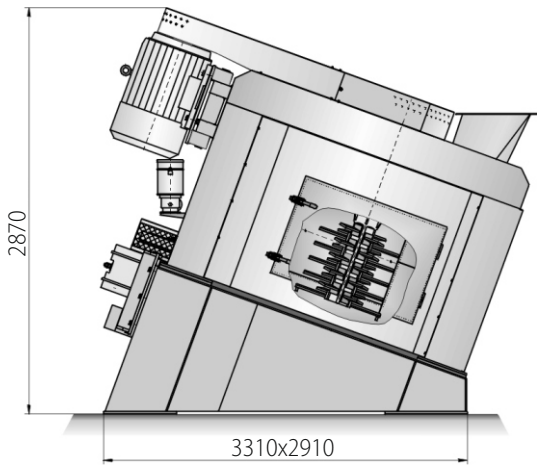

CASTECH
ul. F. Rzeźniczaka 27
65-119 Zielona Góra
tel. +48 503 144 647
info@castech.pl

NIP: 925-153-99-71
Regon: 080168266
Nr konta:
26 1050 1911 1000 0091 0928 2880