- maszyny i urządzenia odlewnicze
- części zamienne do mieszarek
- części zamienne do maszyn formierskich
- części zamienne do oczyszczarek odlewów oraz innych powierzchni metalowych
- przemysłowe filtry powietrza
- śrut techniczny metalowy do czyszczenia powierzchni
- ekspertyzy techniczne
- projektowanie odlewni żeliwa
- maszyny do cięcia śrutu z drutu i blachy
- projekty wstępne i technologiczne
- inne prace z zakresu przemysłu odlewniczego w oparciu o bogate doświadczenie teoretyczne i praktyczne

STANOWISKA FORMIERSKIE TYPU STF

W firmach odlewniczych dział formowania, obok działu przerobu mas formierskich, rdzeniarni oraz oczyszczalni, stanowi najważniejszy dział produkcji odlewów, zwłaszcza odlewów żeliwnych.

Formiernię można podzielić na:

- formiernię ręczną;
- formiernię zmechanizowaną;
- formiernię o wysokim stopniu automatyzacji.

Stanowiska formierskie typu **STF**, firma **CASTECH** oferuje z przeznaczeniem dla formierni:

- mało zmechanizowanych;
- średnio zmechanizowanych;
- wysoko zmechanizowanych.

We wszystkich rodzajach formierni zmechanizowanych stanowiska formierskie **STF** stanowią najważniejszą część procesu wytwarzania odlewu.

W formierniach mało zmechanizowanych, stanowiska formierskie **STF** są wykorzystywane jako wolnostojące stanowiska formowania półform dolnych i górnych na maszynach formierskich zwanych potocznie formierkami. Stanowiska te nie są sprzężone z ciągiem technologicznym wytwarzania odlewów. Wykonane półformy dolne i górne są zdejmowane z formierek ręcznie, za pomocą suwnicy lub elektrowciągu.
Składane są ręcznie w formę odlewniczą i zalewane ciekłym metalem, najczęściej z kadzi odlewniczej zawieszonej na haku suwnicy lejniczej.

W formierniach średnio zmechanizowanych stanowiska formierskie **STF** współpracują z przenośnikami odlewniczymi na których odbywa się proces rdzeniowania, składania form odlewniczych, zalewania ciekłym metalem, chłodzenia oraz ich transportu do stanowiska wybijania zalanych form.

W formierniach wysoce zmechanizowanych stanowiska formierskie **STF** są nieodłączną częścią gniazd formierskich typu **GF**, gdzie proces wytwarzania odlewu odbywa się w większości automatycznie.

Firma **CASTECH** oferuje Państwu stanowiska formierskie typu **STF-A**, **STF-B**, **STF-C**.

A - z wykorzystaniem formierek wstrząsowo-prasujących typu **FWP** i **FKT**.
B - z wykorzystaniem formierek impulsowych typu **FI-A** z odchylną głowicą impulsową.
C - Z wykorzystaniem formierek impulsowych typu **FI-B** ze zmiennością płyt modelowych.

Stanowiska formierskie typu **STF** składają się z:

poz. 1 maszyny formierskiej /**FWP**. **FKT**, **FI-A**, **FI-B**/;
poz. 2 dozownika masy /**DT**/;
poz. 3 zbiornika masy formierskiej /**ZBM**/;
poz. 4 toru jezdnego /**TJ**/.

CASTECH
ul. F. Rzeźniczaka 27
65-119 Zielona Góra
tel. +48 503 144 647
info@castech.pl

NIP: 925-153-99-71
Regon: 080168266
Nr konta:
26 1050 1911 1000 0091 0928 2880

Rys. 1

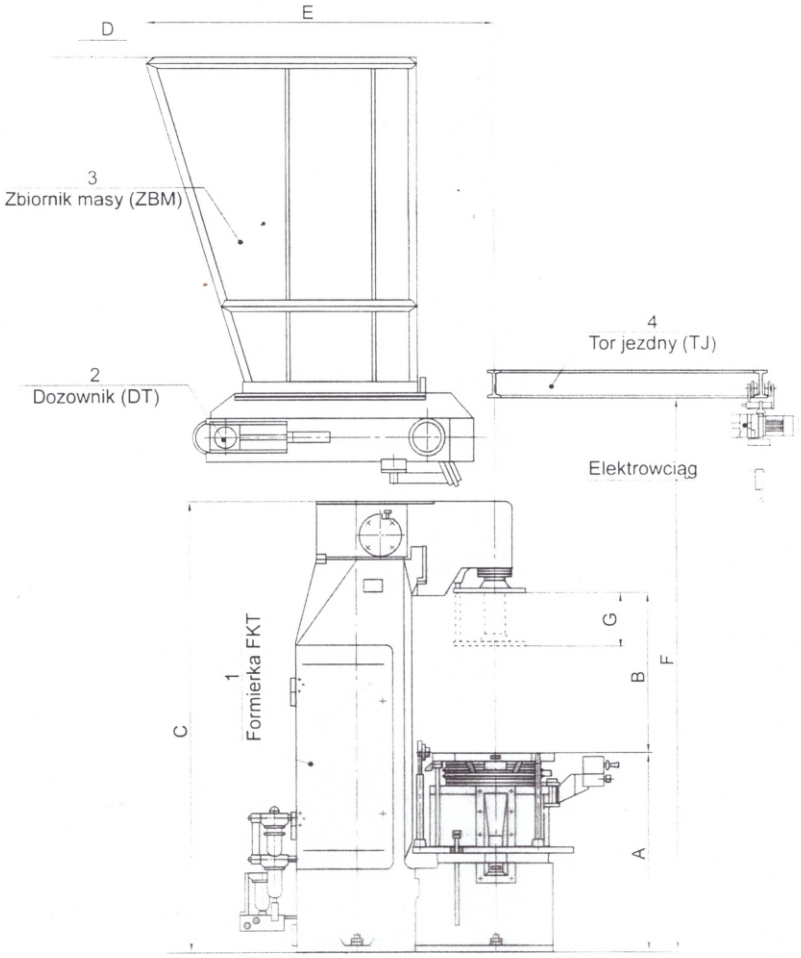

CHARAKTERYSTYKA TECHNICZNA (rys. 1)								
Typ stanowiska formierskiego	Typ formierki	Wymiary podstawowe (mm)						
		A	B	C	D	E	F	G
STF-50.40A	FKT-54	732	480	1570				
STF-60.50A	FKT-65B/A	827	567	1730				
STF-100.80A	FKT-108	1030	655	2250				
STF-140.80A	FKT-148	1175	735	2490				
STF-120.120A	FKT-1212	1175	740	2645				

Rys. 2

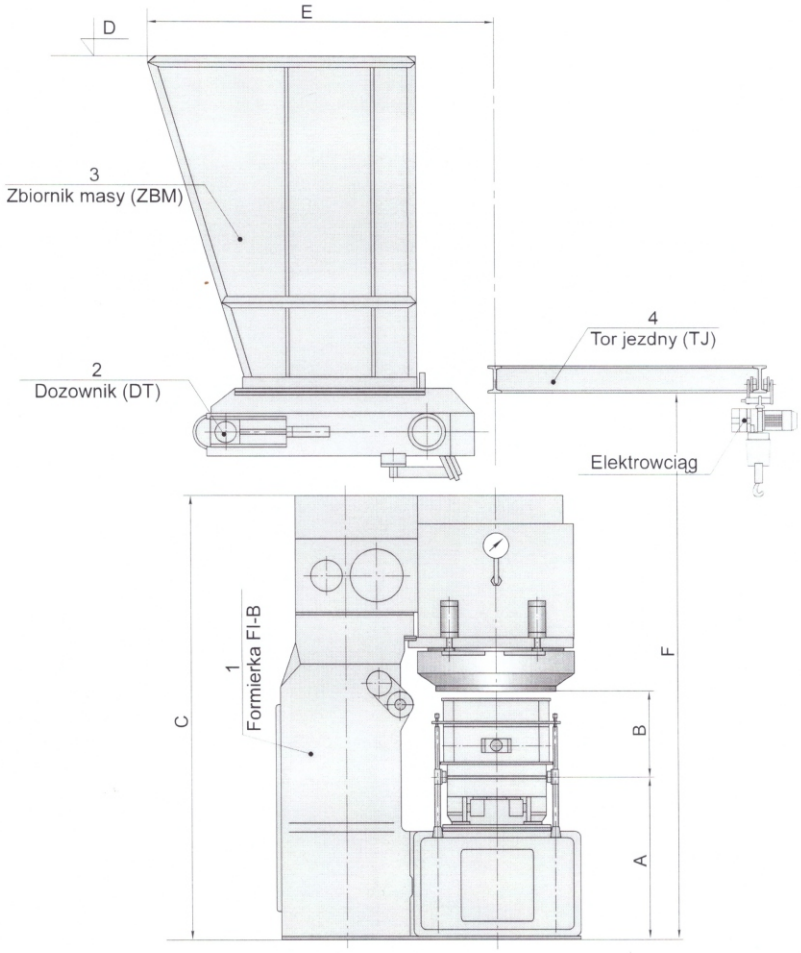

CHARAKTERYSTYKA TECHNICZNA (rys. 2)								
Typ stanowiska formierskiego	Typ formierki	Wymiary podstawowe (mm)						
		A	B	C	D	E	F	G
STF-50.40B	FI-50.40B	800	370	2120				
STF-60.50B	FI-60.50B	-	-	-				
STF-70.60B	FI-70.60B	-	-	-				
STF-80.70B	FI-80.70B	90	-	2700				

Rys. 3

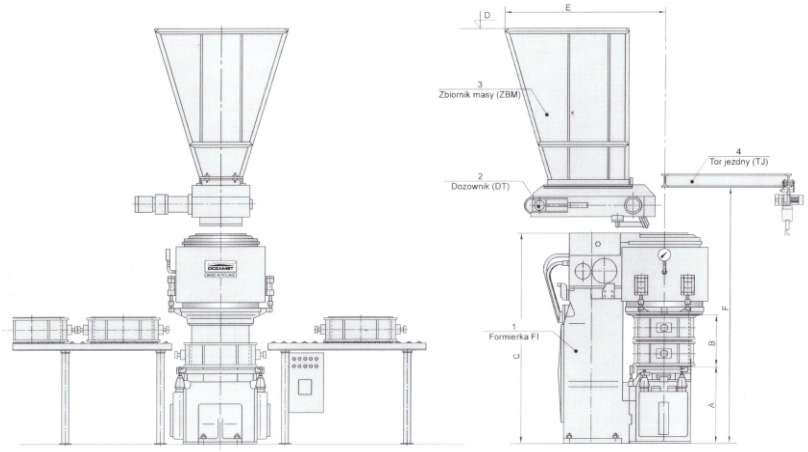

CHARAKTERYSTYKA TECHNICZNA (rys. 3)								
Typ stanowiska formierskiego	Typ formierki	Wymiary podstawowe (mm)						
		A	B	C	D	E	F	G
STF-50.40C	FI-54							
STF-60.50C	FI-65A	780	430	2130				
STF-70.60C	FI-76							
STF-80.70C	FI-87							

Firma **CASTECH** oferuje również inne stanowiska formierskie wg indywidualnych potrzeb Klienta.

ZAPRASZAMY DO WSPÓŁPRACY.

STANOWISKA FORMIERSKIE TYPU STF

CASTECH
ul. F. Rzeźniczaka 27
65-119 Zielona Góra
tel. +48 503 144 647
info@castech.pl

www.castech.pl

NIP: 925-153-99-71
Regon: 080168266
Nr konta:
26 1050 1911 1000 0091 0928 2880